EUROLITE LED TMH-B90 Moving Head Beam Bedienungsanleitung

6. August 2022

Inhalte [verstecken]

1 EUROLITE LED TMH-B90 Moving-Head-Beam
2 SICHERHEITSHINWEISE
3 BESCHREIBUNG DES GERÄTS
4 INSTALLATION
4.1 Befestigungspunkte
5 CONNECTIONS
6 Kabellose DMX-Übertragung mit QuickDMX
7 Die Stromversorgung weiterer Geräte
8 OPERATION
9 Steuerplatine
10 Rahmen
10.1 Ausführungsmodus
10.2 Advance
11 Sys-Info
12 DMX-Betrieb
13 REINIGUNG UND INSTANDHALTUNG
14 DIE UMWELT SCHÜTZEN
15 TECHNISCHE DATEN
16 Zubehör
17 Dokumente / Ressourcen
17.1 Bibliographie
18 Verwandte Artikel

eurolite

EUROLITE LED TMH-B90 Moving-Head-Beam

SICHERHEITSHINWEISE

- **WARNUNG:** Bitte lesen Sie die Sicherheitshinweise sorgfältig durch und verwenden Sie das Produkt nur wie in diesem Handbuch beschrieben, um versehentliche Verletzungen oder Schäden zu vermeiden.
- **ACHTUNG:** Stromschlag durch hohe Lautstärketages Innerhalb des Gerätes gibt es Bereiche mit hoher Lautstärketages kann vorhanden sein. Trennen Sie das Gerät vollständig von der Stromversorgung, bevor Sie Abdeckungen öffnen oder entfernen. Montieren Sie alle Abdeckungen und befestigen Sie diese fest, bevor Sie das Gerät wieder anschließen.

Verwendungszweck

- Dieses Gerät ist ein LED-Moving-Head-Lichteffekt zum Erzeugen dekorativer Effekte. Dieses Gerät ist für den professionellen Einsatz im Bereich der Veranstaltungstechnik konzipiert, zB auf stage. Es ist nicht für Haushaltsbeleuchtung geeignet.
- Verwenden Sie das Gerät nur gemäß den hier gegebenen Anweisungen. Bei Schäden durch Nichtbeachtung dieser Betriebsanleitung erlischt die Gewährleistung! Für daraus resultierende Schäden übernehmen wir keine Haftung.
- Für Sach- und Personenschäden, die durch unsachgemäßen Gebrauch oder Nichtbeachtung der Sicherheitshinweise entstehen, übernehmen wir keine Haftung. In solchen Fällen erlischt die Gewährleistung/Garantie. Eigenmächtige Umbauten oder Veränderungen des Gerätes sind aus Sicherheitsgründen nicht gestattet und führen zum Erlöschen der Gewährleistung. **Da ger durch Strom**

- Das Gerät ist nur für den Innenbereich geeignet. Verwenden Sie es nicht im Freien. Setzen Sie es niemals Regen oder Feuchtigkeit aus. Nicht in Räumen lagern, die Feuchtigkeit ausgesetzt sind.
- Um das Risiko eines Stromschlags zu verringern, öffnen Sie keine Teile des Geräts. Das Gerät enthält keine zu wartenden Teile.
- Schließen Sie das Gerät nur an eine ordnungsgemäß installierte Steckdose an. Die Steckdose muss durch einen Fehlerstromschutzschalter (RCD) geschützt werden. Das Bdtage und Frequenz müssen exakt mit den Angaben auf dem Gerät übereinstimmen. Wenn das Netzkabel mit Schutzkontakt ausgestattet ist, muss es an eine Steckdose mit Schutzerdung angeschlossen werden. Deaktivieren Sie niemals den Schutzleiter eines Netzkabels. Andernfalls könnte der Benutzer möglicherweise verletzt werden.
- Die Netzsteckdose muss leicht zugänglich sein, damit Sie das Gerät im Bedarfsfall schnell vom Netz trennen können.

- Berühren Sie den Netzstecker niemals mit nassen oder damp Hände. Es besteht die Gefahr eines möglicherweise tödlichen Stromschlags.
- Das Netzkabel darf nicht geknickt oder gequetscht werden. Halten Sie es von heißen Oberflächen oder scharfen Kanten fern.
- Ziehen Sie niemals am Netzkabel, um den Netzstecker aus der Steckdose zu ziehen, greifen Sie immer den Stecker.
- Trennen Sie das Gerät bei Gewitter, bei längerer Nichtbenutzung oder vor der Reinigung vom Stromnetz.
- Setzen Sie das Gerät keinen hohen Temperaturen, direkter Sonneneinstrahlung, Tropf- oder Spritzwasser, starken Vibrationen oder starker mechanischer Beanspruchung aus.
- Stellen Sie keine mit Flüssigkeit gefüllten Gegenstände auf das Gerät.
- Stellen Sie keine offenen Feuerquellen, wie brennende Kerzen, auf oder direkt neben das Gerät.
- Stellen Sie sicher, dass keine Gegenstände in das Gerät fallen können, insbesondere Metallteile.
- Lassen Sie Reparaturen am Gerät oder dessen Netzkabel nur von qualifiziertem Servicepersonal durchführen. Reparaturen sind erforderlich, wenn das Gerät oder das Netzkabel sichtbar beschädigt sind, Flüssigkeit verschüttet wurde oder Gegenstände in das Gerät gefallen sind; wenn das Gerät Regen oder Feuchtigkeit ausgesetzt war, heruntergefallen ist oder Funktionsstörungen aufgetreten sind.
- Die Reinigung des Gerätes beschränkt sich auf die Oberfläche. Stellen Sie sicher, dass keine Feuchtigkeit in Kontakt mit den Bereichen der Klemmenanschlüsse oder der Netzspannung kommttage Steuerteile. Wischen Sie das Produkt nur mit einem weichen, fusselfreien und angefeuchteten Tuch ab. Verwenden Sie niemals Lösungsmittel oder aggressive Reinigungsmittel.

Gefahr für Kinder und Menschen mit eingeschränkten Fähigkeiten

- Dieses Produkt ist kein Spielzeug. Bewahren Sie es außerhalb der Reichweite von Kindern und Haustieren auf. Lassen Sie Verpackungsmaterial nicht achtlos herumliegen. Lassen Sie dieses Gerät niemals unbeaufsichtigt laufen.
- Dieses Gerät darf nur von Personen mit ausreichenden körperlichen, sensorischen und intellektuellen Fähigkeiten und entsprechenden Kenntnissen und Erfahrungen verwendet werden. Andere Personen dürfen dieses Gerät nur verwenden, wenn sie von einer Person beaufsichtigt oder instruiert werden, die für ihre Sicherheit verantwortlich ist.

BESCHREIBUNG DES GERÄTS

1. Lens
2. Projektorkopf
3. Joch
4. Basis
5. Transportgriff
6. USB-Anschluss für QuickDMX-Empfänger
7. DMX-Anzeige
8. Fehleranzeige
9. LCD
10. Bedientasten

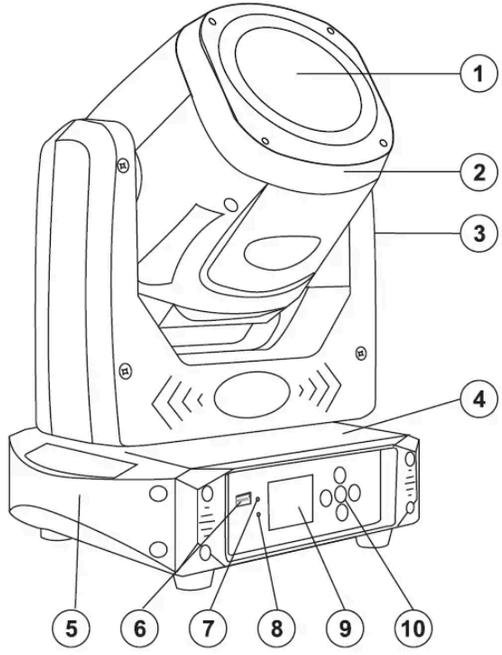

11. DMX-Eingang
12. DMX-Ausgang
13. Sicherungshalter
14. Ausgangsleistung
15. Leistungsaufnahme
16. Gummifuß

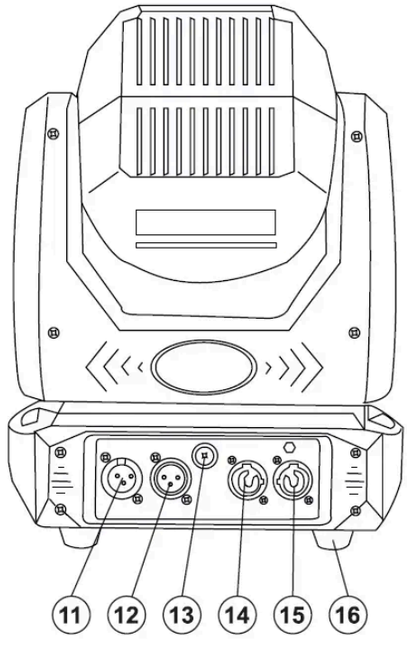

INSTALLATION

Befestigungspunkte

WARNUNG: Verletzungsgefahr durch herabfallende Gegenstände Geräte in Überkopfinstallationen können beim Herunterstürzen schwere Verletzungen verursachen. Stellen Sie sicher, dass das Gerät sicher installiert ist und nicht herunterfallen kann. Die Installation muss von einem Fachmann durchgeführt werden, der mit den Gefahren und den einschlägigen Vorschriften vertraut ist

1. Sicherheitsbindung
2. Koppel
3. Omega-Halter
4. Schnellverschluss

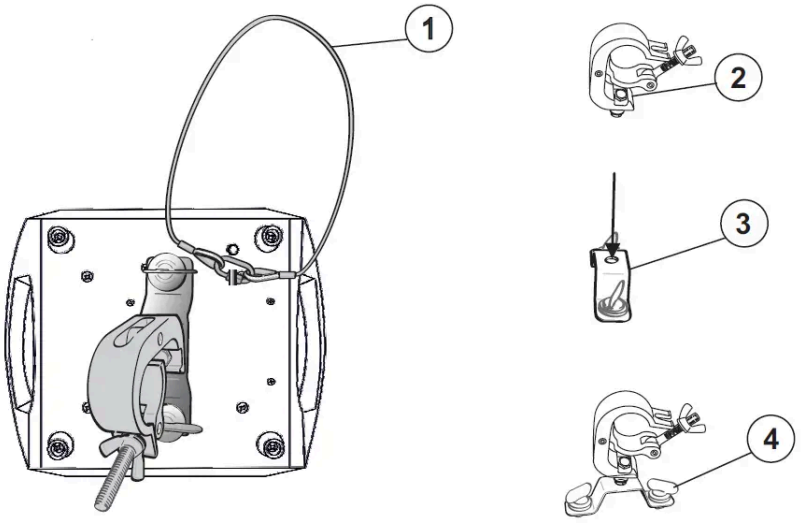

Das Gerät kann auf den Boden gestellt oder an einem Fachwerk oder einer ähnlichen Takelage befestigt werden. Das Gerät darf niemals frei schwingend im Raum befestigt werden.

1. Die Rigging-Struktur muss mindestens das 10-fache Gewicht aller darauf zu installierenden Vorrichtungen tragen.
2. Blockieren Sie den Zugang unterhalb des Arbeitsbereichs und arbeiten Sie von einer stabilen Plattform aus, wenn Sie das Gerät installieren.
3. Verwenden Sie Befestigungsmaterial, das mit der Struktur kompatibel ist und das Gewicht des Geräts tragen kann. Bitte beachten Sie den Abschnitt „Zubehör" für eine Liste geeigneter Rigging-Hardware und befolgen Sie die Anweisungen auf der Unterseite der Basis. Schrauben Sie eine Kupplung über eine M10-Schraube und selbstsichernde Mutter auf den Omega-Halter. Stecken Sie die beiden Schnellverschlüsse des Omega-Halters in die entsprechenden Löcher auf der Geräteunterseite. Ziehen Sie die Schnellverschlüsse vollständig im Uhrzeigersinn fest.
4. Sichern Sie das Gerät mit einem Sicherheitsband oder einer anderen sekundären Befestigung. Diese Zweitsicherung muss nach den neuesten Arbeitsschutzvorschriften ausreichend dimensioniert und so konstruiert sein, dass bei Versagen der Hauptbefestigung kein Anlagenteil herunterfallen kann. Für die Anbringung einer Sicherheitsbindung muss zunächst die mitgelieferte Öse am Gerät montiert werden. Installieren Sie die Sicherheitsverbindung, indem Sie die Schnellverbindung in die Öse an der Unterseite der Basis einführen. Ziehen Sie den Sicherheitsgurt über das Traversensystem usw. Führen Sie das Ende in die Schnellverbindung ein und ziehen Sie die Befestigungsschraube fest. Befestigen Sie die Sicherheitsbindung so, dass bei einem Sturz die maximale Fallhöhe des Gerätes 20 cm nicht überschreitet.
5. Nach der Installation muss das Gerät regelmäßig überprüft werden, um die Möglichkeit von Fäulnis, Verformung und Lockerung zu verhindern.

CONNECTIONS

DMX512-Verbindung / Verbindung zwischen Geräten

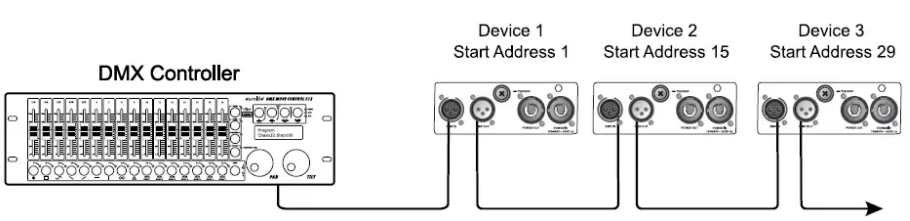

Die Adern dürfen sich nicht berühren; andernfalls funktionieren die Vorrichtungen überhaupt nicht oder nicht richtig. Bitte beachten Sie, dass die Startadresse davon abhängt, welcher Controller verwendet wird.

DMX512-Steuerung

Um das Gerät über DMX zu steuern, wird eine DMX512-Datenverbindung benötigt. Das Gerät bietet 3-polige XLR-Anschlüsse für den DMX-Anschluss.

1. Verbinden Sie den Ausgang Ihres DMX-Controllers über ein DMX-Kabel mit dem DMX-Eingang DMX IN des Geräts.
2. Verbinden Sie den DMX-Ausgang DMX OUT des Geräts mit dem DMX-Eingang des nächsten Geräts in der Kette. Verbinden Sie immer einen Ausgang mit dem Eingang des nächsten Geräts, bis alle Geräte verbunden sind.
3. Am letzten Gerät muss das DMX-Kabel terminiert werden. Schließen Sie den Abschlusswiderstand mit einem 120-Ω-Widerstand zwischen Signal (–) und Signal (+) am DMX-Ausgang des letzten Geräts an.
4. Wenn die Kabellänge 300 m überschreitet oder die Anzahl der DMX-Geräte größer als 32 ist, wird empfohlen, einen DMX-Pegel einzufügen amplifier, um eine ordnungsgemäße Datenübertragung zu gewährleisten.

XLR-Verbindung

Kabellose DMX-Übertragung mit QuickDMX

Das Gerät verfügt über einen alternativen DMX-Eingang für einen QuickDMX-Empfänger (separat erhältlich). Dieser Anschluss ermöglicht die drahtlose Übertragung von DMX-Steuersignalen an das Gerät. Der Stecker ist als USB-Port ausgeführt, der die erforderliche Betriebsspannung von 5 V bereitstellttage für den Empfänger. Bei QuickDMX-Geräten entfällt eine aufwendige Verkabelung zwischen DMX-Controller und Gerät.

Belegung des USB-Anschlusses

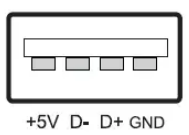

Anschluss an das Stromnetz

Das Gerät verwendet ein Netzteil mit automatischer Bereichsauswahl, das Eingangsspannungen akzeptierttagliegt zwischen 100 und 240 Volt.

1. Schließen Sie das Gerät über das beiliegende Netzkabel an eine geerdete Netzsteckdose an.
2. Schließen Sie das Gerät nicht an das Stromnetz antage über einen Dimmer. Verwenden Sie für einen bequemeren Betrieb eine schaltbare Steckdose.

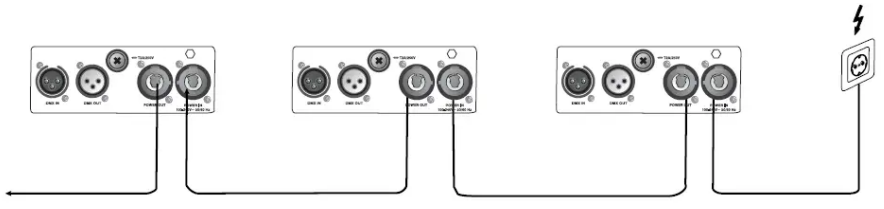

Die Stromversorgung weiterer Geräte

Die Buchse POWER OUT ermöglicht die Stromversorgung weiterer Geräte. Um mehrere Geräte miteinander zu verbinden, verbinden Sie die Buchse POWER OUT mit dem Eingang POWER IN des nächsten Geräts, bis alle Geräte verbunden sind. Passende Netzkabel mit P-Con-Steckern sind als Zubehör erhältlich. Auf diese Weise können bis zu 8 Geräte mit 230/240 Eingangslautstärke verbunden werdentage und bis zu 4 Geräte bei 110/115 Eingangsvoltage.

OPERATION

Nachdem Sie den Effekt an das Stromnetz angeschlossen haben, beginnt das Gerät zu laufen. Beim Reset werden die Motoren getrimmt und das Gerät ist danach betriebsbereit. Die Betriebsarten können über das Display und die Bedientasten ausgewählt werden. Alle Einstellungen bleiben gespeichert, auch wenn das Gerät vom Stromnetz getrennt wird. Das Gerät verfügt über zwei Betriebsmodi. Er kann im Stand-alone-Modus über die Steuerplatine oder im DMX-gesteuerten Modus über jeden handelsüblichen DMX-Controller und drahtlos über QuickDMX mit dem optional erhältlichen EUROLITE QuickDMX USB Wireless Transmitter/Receiver betrieben werden.

Stand-alone-Betrieb

Im Standalone-Modus kann das Gerät ohne Controller verwendet werden. Trennen Sie das Gerät von der Steuerung und rufen Sie das interne Programm auf. Bitte beachten Sie die Anweisungen unter Steuerplatine.

Master / Slave-Betrieb

Durch den Master/Slave-Betrieb können mehrere Geräte von einem Master-Gerät synchronisiert und gesteuert werden. Auf der Rückseite des Gerätes befindet sich eine XLR-Buchse (DMX Out) und ein XLR-Stecker (DMX In), über die mehrere Geräte angeschlossen werden können. Wählen Sie das Gerät, das die Effekte steuern soll. Dieses Gerät arbeitet dann als Master-Gerät und steuert alle anderen Slave-Geräte, die über ein DMX-Kabel mit dem Master-Gerät verbunden werden sollen. Verbinden Sie die DMX OUT-Buchse mit dem DMX IN-Stecker des nächsten Gerätes.

- Stellen Sie das Master-Gerät auf den gewünschten Master-Modus „Auto1“, „Auto2“, „Auto3“, „Auto4“, „Random“r „Sound“ ein.
- Stellen Sie alle Slave-Geräte auf den Modus „DMX“ ein. Bitte beachten Sie die Anweisungen unter Steuerplatine

Steuerplatine

Das Control Board bietet mehrere Funktionen: Sie können ganz einfach die Startadresse einstellen oder das vorprogrammierte Programm ausführen. Drücken Sie 2 x OK, bis das Display leuchtet. Navigieren Sie durch das Modusmenü, indem Sie die Pfeiltasten (nach oben und unten) drücken. Drücken Sie 2 x OK, um das gewünschte Menü auszuwählen. Blättern Sie durch das Hauptmenü, indem Sie die Pfeiltasten nach oben und unten drücken. Drücken Sie OK, um in den jeweiligen Menüpunkt des Hauptmenüs zu gelangen. Sie können die Auswahl ändern, indem Sie die Pfeiltasten (links und rechts) drücken. Drücken Sie zur Bestätigung OK. Sie können jeden Modus verlassen, indem Sie die Pfeiltasten (links und rechts) drücken. Die bereitgestellten Funktionen werden in den folgenden Abschnitten beschrieben.

Standardeinstellungen schattiert

Modus-Menü	**Kleiderly**	**Untermenü**	**Funktion**
	RunMode	DMX/Ton/Zufall / Automatisch 1, Automatisch 2, Automatisch 3, automatisch 4	DMX-Modus / Musiksteuerung / Zufalls-Autoprogramm / Autoprogramm 1 – 4
	Adresse	001 ~ 512	Einstellung der DMX-Adresse
	Kanal	14 CH	Anzahl der DMX-Kanäle
	Bedeutung	1 - 99, 80	Mic Empfindlichkeit
	Invertieren – X	AN AUS	Rückwärtsbewegung
	Invertieren – Y	AN AUS	
	Tauschen – XY	AN AUS	PAN-TILT-Wechsel

Rahmen	Encoder – XY	AN AUS	Automatische PAN/TILT-Anpassung
	Kein DMX	Frei halten	Aktion wenn kein DMX
	AnzeigeSpeichern	AN AUS	Anzeige ausschalten
	LinearColor	AN AUS	Farbwechsel von Schritt- auf Linearfarbe umstellen
	LoadDefault	OK/Abbrechen	Werkseinstellungen wiederherstellen
Test	PFANNE …	PAN = XXX …	Testfunktion
Offsetdruck			Nur Servicefunktion Passwort 123 456
Advance	Anzeige umkehren		Anzeige um 180 Grad umgekehrt
	ZeitZurücksetzen		Gerätelaufzeit löschen
	TopTem	0 - 120, 80	Lamp bei Temperatur ab
HardWare	Pan Hall.		Nur Servicefunktion
SysInfo	sehen		Softwareversion
	Gesamtstunden		Laufzeit der Leuchte
	Teilstunden		Laufzeit seit letztem Einschalten
	Temperaturen		Innentemperatur

Rahmen

Ausführungsmodus

- **DMX-Modus**
  In diesem Modus kann das Gerät über jeden Standard-DMX-Controller gesteuert werden.
- **Klingen**
  Mit dieser Funktion können Sie das interne Programm musikgesteuert ablaufen lassen.
- **Zufälliger automatischer Modus**
  Mit dieser Funktion können Sie ein beliebiges internes Programm ausführen.
- **Auto-Modus (Auto 1 – 4)**
  Mit dieser Funktion können Sie 4 verschiedene interne Programme ausführen.
- **Adresse**
  Mit dieser Funktion können Sie die gewünschte DMX-Adresse über das Control Board einstellen
- **DMX-Kanäle**
  Mit dieser Funktion können Sie sich die Anzahl der DMX-Kanäle anzeigen lassen.
- **Mic Empfindlichkeit**
  Mit dieser Funktion können Sie die gewünschte Mikrofonempfindlichkeit zwischen 0 % und 100 % wählen.
- **PAN umkehren**
  Mit dieser Funktion können Sie die PAN-Bewegung umkehren.
- **TILT umkehren**
  Mit dieser Funktion können Sie die TILT-Bewegung umkehren.
- **PAN-TILT-Wechsel**
  Mit dieser Funktion können Sie PAN und TILT vertauschen.

- **PAN-TILT Encoder / automatische PAN/TILT-Korrektur (Feedback)**
  Mit dieser Funktion können Sie die PAN/TILT-Bewegung auf die programmierte Position korrigieren.
- **DMX-Signal / Aktion, wenn kein DMX vorhanden ist**
  Mit dieser Funktion können Sie den DMX-Wert „beibehalten“ oder „löschen“, wenn kein DMX-Signal vorhanden ist.
- **Display-Energiesparmodus / Display ausschalten**
  - Mit dieser Funktion können Sie das Anzeigeverhalten bei inaktiven Tasten anpassen:
  - EIN – Schaltet das Display nach 30 Sekunden aus
  - AUS – Display immer an.
- **Lineare Farbe/Farbwechsel von Schritt zu linearer Farbe**
  Mit dieser Funktion können Sie die lineare Änderung des Farbkreises auswählen.
- **Standard laden**
  Mit dieser Funktion können Sie die Werkseinstellungen des Geräts wiederherstellen. Alle Einstellungen werden auf die Standardwerte zurückgesetzt (schattiert).
- **Testfunktion jedes Kanals**
  Mit dieser Funktion können Sie jeden Kanal auf seine (korrekte) Funktion testen.

Advance

- **Rückseite anzeigen**
  Mit dieser Funktion können Sie das Display zur besseren Darstellung um 180° drehen view wenn die Leuchte an einem Fachwerk oder einer Decke aufgehängt wird.
- **Zeit zurücksetzen / Gesamtstunden löschen**
  Mit dieser Funktion können Sie die Laufzeit (Gesamtstunden) des Geräts zurücksetzen.
- **Obere Temperatur/ LED aus bei der Temperatur**
  Mit dieser Funktion können Sie die Innentemperatur einstellen, bei der das Gerät die LED automatisch ausschaltet. Innentemperaturen unter 80° C sind unkritisch. 80° C und mehr sollten zum Abschalten der LED führen. Bitte beachten Sie, dass die Außentemperatur 45° C nicht überschreiten sollte.

Sys-Info

- **sehen**
  Mit dieser Funktion können Sie sich die Softwareversion des Geräts anzeigen lassen.
  Gesamtstunden
  Mit dieser Funktion können Sie sich die Laufzeit des Gerätes seit dem letzten Stunden-Reset unter Advance/time reset anzeigen lassen.
  Teilstunden
  Mit dieser Funktion können Sie sich die temporäre Laufzeit des Gerätes seit dem letzten Einschalten des Gerätes anzeigen lassen.
- **Temperatur anzeigen**
  Mit dieser Funktion können Sie sich die Temperatur im Projektorkopf anzeigen lassen.

DMX-Betrieb

Einstellen der DMX-Startadresse

Für den Betrieb mit einem Controller mit DMX512-Protokoll ist das Gerät mit 14 Steuerkanälen ausgestattet. Um das Gerät mit einem DMX-Controller betreiben zu können, muss die DMX-Startadresse eingestellt werden. Die Startadresse hängt davon ab, welcher DMX-Controller verwendet wird. Bitte beachten Sie die Dokumentation des Controllers.

1. Drücken Sie die Pfeiltaste nach links oder rechts, um das Modusmenü aufzurufen. Drücken Sie die OK-Taste.

2. Wählen Sie Einstellung mit der Pfeiltaste nach oben oder unten.
3. Drücken Sie zweimal die OK-Taste.
4. Verwenden Sie die Pfeiltasten nach oben oder unten, um Adresse auszuwählen, und drücken Sie zur Bestätigung die Taste OK.
5. Verwenden Sie die Pfeiltasten nach oben oder unten, um die DMX-Startadresse einzustellen. Bestätigen Sie Ihre Einstellung mit der OK-Taste.
6. Wenn DMX-Steuersignale empfangen werden, leuchtet die DMX-Steueranzeige auf.

Hinweis: Bitte stellen Sie sicher, dass Sie keine überlappenden Kanäle haben, um jedes Gerät korrekt und unabhängig von anderen Geräten in der DMX-Kette zu steuern. Werden mehrere Geräte gleich angesprochen, arbeiten sie synchron.

Funktionen im DMX-Modus

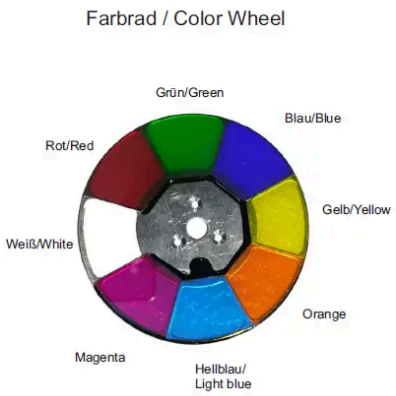

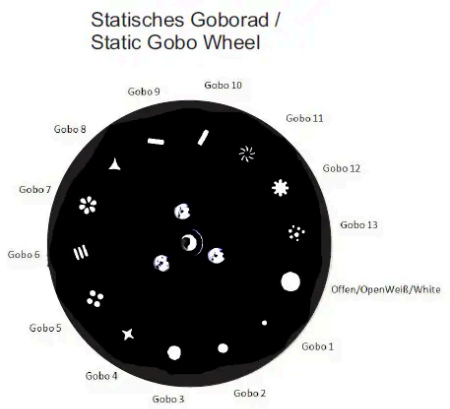

Kanal/Kanal	Wert / Wert		Merkmal
1			**Horizontale Bewegung (PAN)**
	0	255	Schieber nach oben schieben, um den Kopf horizontal zu bewegen (PAN). Stufenweise Kopfeinstellung von einem Ende des Schiebereglers zum anderen (0-255, 128-Mitte). Der Kopf kann an jeder gewünschten Position gestoppt werden.
2			**PAN-Bewegung mit 16-Bit-Auflösung**
	0	255	Feine Indizierung
3			**Vertikale Bewegung (TILT)**
	0	255	Schieber nach oben schieben, um den Kopf vertikal zu bewegen (TILT). Stufenweise Kopfeinstellung von einem Ende des Schiebereglers zum anderen (0-255, 128-Mitte). Der Kopf kann an jeder gewünschten Position gestoppt werden.
4			**TILT-Bewegung mit 16-Bit-Auflösung**
	0	255	Feine Indizierung
5			**SCHWENKEN/NEIGEN-Geschwindigkeit**
	0	255	Sinkende Geschwindigkeit
6			**Dimmer-Intensität**
	0	255	Stufenlose Anpassung der Dimmerintensität von 0 bis 100 %

7			**Verschluss, Blitz**
	0	10	Keine Funktion
	11	255	Strobe-Effekt mit zunehmender Geschwindigkeit
8			**Farbkreis**
	0	4	Weiß
	5	9	Weiß + Rot
	10	14	Rot
	15	19	Rot + Grün
	20	24	Grün
	25	29	Grün + Blau
	30	34	Blau
	35	39	Blau + Gelb
	40	44	Gelb
	45	49	Gelb + Orange
	50	54	Orange
	55	59	Orange + hellblau
	60	64	Hellblau
	65	69	Hellblau + Magenta
	70	74	Magenta
	75	79	Magenta + Weiß
	80	167	Vorwärtsregenbogeneffekt mit abnehmender Geschwindigkeit
	168	255	Rückwärts-Regenbogeneffekt mit zunehmender Geschwindigkeit
9			**Statisches Goborad, Gobo-Shake**
	0	4	Offen
	5	9	Gobos 1
	10	14	Gobos 2
	15	19	Gobos 3
	20	24	Gobos 4
	25	29	Gobos 5

	30	34	Gobos 6
	35	39	Gobos 7
	40	44	Gobos 8
	45	49	Gobos 9
	50	54	Gobos 10
	55	59	Gobos 11
	60	64	Gobos 12
	65	69	Gobos 13
	70	74	Schütteln Sie mit zunehmender Geschwindigkeit
	75	79	Gobo 1 wackelt mit zunehmender Geschwindigkeit
	80	84	Gobo 2 wackelt mit zunehmender Geschwindigkeit
	85	89	Gobo 3 wackelt mit zunehmender Geschwindigkeit
	90	94	Gobo 4 wackelt mit zunehmender Geschwindigkeit
	95	99	Gobo 5 wackelt mit zunehmender Geschwindigkeit
	100	104	Gobo 6 wackelt mit zunehmender Geschwindigkeit
	105	109	Gobo 7 wackelt mit zunehmender Geschwindigkeit
	110	114	Gobo 8 wackelt mit zunehmender Geschwindigkeit
	115	119	Gobo 9 wackelt mit zunehmender Geschwindigkeit
	120	124	Gobo 10 wackelt mit zunehmender Geschwindigkeit
	125	129	Gobo 11 wackelt mit zunehmender Geschwindigkeit
	130	134	Gobo 12 wackelt mit zunehmender Geschwindigkeit
	135	139	Gobo 13 wackelt mit zunehmender Geschwindigkeit
	140	197	Rückwärtsrotation des Goborads mit abnehmender Geschwindigkeit
	198	255	Drehung des Goborads vorwärts mit zunehmender Geschwindigkeit
10			**Frost**
	0	127	Keine Funktion
	128	255	Frost-Effekt
11			**Setzen Sie mit Achtsamkeit**
	0	255	Stufenlose Verstellung von fern bis nah

			Prisma
	0	127	Keine Funktion
12	128	136	8-Facetten-Prisma
	137	255	Prismenrotation mit zunehmender Geschwindigkeit
			Interne Programme
	0	5	Keine Funktion
	6	55	Internes Programm 1
	56	105	Internes Programm 2
13	106	155	Internes Programm 3
	156	205	Internes Programm 4
	206	255	Zufälliges internes Programm
			Zurücksetzen
	0	25	Keine Funktion
	26	76	Andere zurücksetzen
14	77	127	SCHWENKEN/NEIGEN zurücksetzen
	128	255	Zurücksetzen

REINIGUNG UND INSTANDHALTUNG

Das Äußere des Geräts sollte regelmäßig gereinigt werden, um Verunreinigungen wie Staub usw. zu entfernen. Insbesondere die Linsen sollten sauber sein, um sicherzustellen, dass das Licht mit maximaler Helligkeit abgegeben wird.

1. Trennen Sie das Gerät vom Strom und lassen Sie es abkühlen, bevor Sie es reinigen.
2. Reinigen Sie die Oberfläche mit einem weichen, fusselfreien und angefeuchteten Tuch. Verwenden Sie niemals Alkohol oder Lösungsmittel, da dies der Fall sein könnte
   die Oberfläche beschädigen. Achten Sie darauf, dass keine Flüssigkeiten in das Gerät eindringen können.
3. Das Gerät muss trocken sein, bevor es wieder eingeschaltet wird. Es befinden sich keine zu wartenden Teile im Inneren. Öffnen Sie das Gehäuse nicht. Versuchen Sie nicht, das Gerät selbst zu reparieren, da dies zu Schäden führen kann. Wartungs- und Servicearbeiten dürfen nur von autorisierten Händlern durchgeführt werden. Sollten Sie Ersatzteile benötigen, verwenden Sie bitte Originalteile. Bei weiteren Fragen wenden Sie sich bitte an Ihren Händler.

Ersetzen der Sicherung

Wenn die Feinsicherung des Gerätes absichert, ersetzen Sie die Sicherung nur durch eine Sicherung gleichen Typs und gleicher Leistung.

1. Trennen Sie das Gerät vom Strom und lassen Sie es abkühlen.

2. Öffnen Sie den Sicherungshalter des Netzanschlusses mit einem passenden Schraubendreher.
3. Entfernen Sie die alte Sicherung aus dem Sicherungshalter und ersetzen Sie diese durch eine neue Sicherung.
4. Schieben Sie den Sicherungshalter vorsichtig wieder in seine Position, bevor Sie die Stromversorgung wieder einschalten.

DIE UMWELT SCHÜTZEN

Entsorgung von Altgeräten

Bringen Sie das Produkt vor der endgültigen Außerbetriebnahme zur umweltgerechten Entsorgung zu einem örtlichen Recyclingbetrieb. Mit diesem Symbol gekennzeichnete Geräte dürfen nicht im Hausmüll entsorgt werden. Wenden Sie sich für weitere Informationen an Ihren Händler oder die örtlichen Behörden. Entfernen Sie eingelegte Batterien und entsorgen Sie diese getrennt vom Produkt. Sie als Endverbraucher sind gesetzlich (Batterieverordnung) verpflichtet, alle gebrauchten Batterien/Akkus zurückzugeben. Eine Entsorgung über den Hausmüll ist verboten. Sie können Ihre Altbatterien bei den Sammelstellen Ihrer Gemeinde und überall dort, wo Batterien/Akkus verkauft werden, unentgeltlich zurückgeben. Indem Sie Altgeräte und Batterien fachgerecht entsorgen, tragen Sie zum Schutz der Umwelt bei

TECHNISCHE DATEN

Stromversorgung:	100-240 V AC, 50 / 60 Hz
Leistungsaufnahme:	125 W
IP-Klassifizierung:	IP20
Schutzklasse:	Klasse I
Netzanschluss:	Netzeingang P-Con (blau), Einbauversion Netzkabel mit Schutzkontaktstecker (mitgeliefert)
Leistung:	P-Con (grau), Einbauversion
Sicherung:	Gerätesicherung 5 x 20 mm, T 2 A Sicherung austauschbar
Lamp Art:	LED lamp
LEDs:	1 x COB (Chip-on-Board) 90 W CW
max. TILT-Bewegung:	Exakte Positionierung (16 Bit Auflösung) 200° Automatische Positionskorrektur (Feedback)
max. PAN-Bewegung:	Exakte Positionierung (16 Bit Auflösung) 540° Automatische Positionskorrektur (Feedback)
Ausrüstung:	Farbkreis; Goborad mit statischen Gobos; Fokus motorisch; Prisma 8-fach; Frostfilter
Farberzeugung:	Farbrad 7 dichroitische Filter plus offen
Gobos:	Goborad mit statischen Gobos, 13 Gobos und offen
	Shake-Effekt
DMX-Kanäle:	14
DMX-Eingang:	3-polige XLR (M) Einbauversion
DMX-Ausgang:	3-polige XLR (F) Einbauversion
Kühlung:	Lüfter

Steuern:	Eigenständige; DMX; QuickDMX über USB (optional); Sound to Light über Mikrofon; Master/Slave-Funktion
Abstrahlwinkel (1/2 Peak):	3°
Beleuchtungsstärke in Lux (lx):	CW 3m: 33839 lx, 6m: 10454 lx
Gehäusefarbe:	Schwarz
Display type:	LCD
Abmessungen:	Breite: 25.5 cm
	Tiefe: 20.5 cm
	Höhe: 33.0 cm
Gewicht:	6.20 kg

Stromversorgung:	100-240 V AC, 50 / 60 Hz
Leistungsaufnahme:	125 W
IP-Klassifizierung:	IP20
Schutzklasse:	Klasse I
Netzanschluss:	Netzeingang P-Con (blau), Einbauversion Netzkabel mit Schutzkontaktstecker (mitgeliefert)
Leistung:	P-Con (grau), Einbauversion
Sicherung:	Gerätesicherung 5 x 20 mm, T 2 A Sicherung austauschbar
Lamp Art:	LED lamp
LEDs:	1 x COB (Chip-on-Board) 90 W CW
max. TILT-Bewegung:	Exakte Positionierung (16 Bit Auflösung) 200° Automatische Positionskorrektur (Feedback)
max. PAN-Bewegung:	Exakte Positionierung (16 Bit Auflösung) 540° Automatische Positionskorrektur (Feedback)
Ausrüstung:	Farbkreis; Goborad mit statischen Gobos; Fokus motorisch; Prisma 8-fach; Frostfilter
Farberzeugung:	Farbrad 7 dichroitische Filter plus offen
Gobos:	Goborad mit statischen Gobos, 13 Gobos und offen
	Shake-Effekt
DMX-Kanäle:	14
DMX-Eingang:	3-polige XLR (M) Einbauversion
DMX-Ausgang:	3-polige XLR (F) Einbauversion
Kühlung:	Lüfter
Steuern:	Eigenständige; DMX; QuickDMX über USB (optional); Sound to Light über Mikrofon; Master/Slave-Funktion
Abstrahlwinkel (1/2 Peak):	3°

Beleuchtungsstärke in Lux (lx):	CW 3m: 33839 lx, 6m: 10454 lx
Gehäusefarbe:	Schwarz
Display type:	LCD
Abmessungen:	Breite: 25.5 cm
	Tiefe: 20.5 cm
	Höhe: 33.0 cm
Gewicht:	6.20 kg

Zubehör

EUROLITE QuickDMX USB-Funksender/-empfänger	Nr. 70064704
EUROLITE TPC-10 Koppler, silber	Nr. 59006856
EUROLITE Safety Bond AG-15 4x1000mm bis 15kg	Nr. 58010364
EUROLITE DMX Kabel XLR 3pol 5m sw	Nr. 3022785K
PSSO DMX Kabel XLR 3pol 5m sw Neutrik	Nr. 30227812
EUROLITE Omega Halter 19	Nr. 51786532

Bitte beachte: Alle Informationen können ohne vorherige Ankündigung geändert werden. 19.04.2022

Dokumente / Ressourcen

	EUROLITE LED TMH-B90 Moving-Head-Beam [pdf] Bedienungsanleitung LED TMH-B90, Moving-Head-Beam, LED TMH-B90 Moving-Head-Beam, Head-Beam, Beam

Bibliographie

- Bedienungsanleitung

Verwandte Artikel

EVENT BELEUCHTUNG LM150B 150W LED Beam Moving Head Bedienungsanleitung

EVENT BELEUCHTUNG LM150B 150W LED Beam Moving Head Bedienungsanleitung LM150B Lesen Sie bitte zur Sicherheit diese Bedienungsanleitung...

X-L300X LED 300W Beam Moving Head Benutzerhandbuch

LED 300W Beam Moving Head Benutzerhandbuch Vielen Dank, dass Sie sich für unseren LED 300W Moving Head entschieden haben. Zum...

OSRAM LED Inspect Head Torch 250 Bedienungsanleitung

OSRAM LED Inspect Head Torch 250 Packungsinhalt Abmessung LEDIL404 Overview Ladebedingungen Umgebungstemperatur: -10 – 40°C...

FLASH F7100549 60W Spot LED Moving Head Bedienungsanleitung

Benutzerhandbuch Instrukcja Obslugi LED Moving Head 60W Spot ver.12.2021 F7100549 Benutzerhandbuch EINLEITUNG VIELEN DANK FÜR DEN KAUF…

eurolit

Strahl, eurolit, Kopfbalken, LED TMH-B90, LED TMH-B90 Moving-Head-Beam, Beweglicher Kopfstrahl

—VORHERIGER ARTIKEL
Eurolite LED KLS LASER BAR FX Lichtset Bedienungsanleitung

NÄCHSTER ARTIKEL—
eurolite UP-4 Akku Entry QCK Strahler Bedienungsanleitung

Hinterlassen Sie uns eine Nachricht

E-Mail-Adresse wird nicht veröffentlicht. Pflichtfelder sind MIT * gekennzeichnet. *

Kommentar *

Name und Vorname

E-Mail

Webam Standort

☐ Meinen Namen, meine E-Mail und meine Website in diesem Browser für das nächste Mal speichern

Geben Sie Anmerkung

Suche

Suche …

Suche

@manualsplus YouTube

Dieses webDie Website ist eine unabhängige Veröffentlichung und steht in keiner Verbindung zu einem der Markeninhaber und wird von keinem der Markeninhaber unterstützt. Die Wortmarke „Bluetooth®“ und die Logos sind eingetragene Marken der Bluetooth SIG, Inc. Die Wortmarke „Wi-Fi®“ und die Logos sind eingetragene Marken der Wi-Fi Alliance. Jegliche Verwendung dieser Marken hierzu webDie Website impliziert keinerlei Zugehörigkeit oder Billigung.